Pall Corporation

Neue Baureihe F410

Versalon™ Mitteldruckfilter

Eigenschaften

- Volumenströme von bis zu 250 L/Min. (66 US GPM)
- Drücke bis 70 bar (1015 psi)
- Anschlussgrößen 1¼" und 1½"
- Durchfluss durch das Filterelement von außen nach innen

Anmerkungen und Spezifikationen Filtergehäuse

- **Max. zulässiger Betriebsdruck**:
  70 bar (1015 psi)
- **Nenndauerfestigkeitsdruck**
  0-4 bar (580 psi) gemäß NFPA T2.6.1 R2-2001 CAT C/90, verifiziert durch Tests bei 0-46,5 bar (675 psi)
- **Flüssigkeitskompatibilität:**
  Kompatibel mit allen Ölen auf Petroleumbasis, Flüssigkeiten auf Wasserglykolbasis, Wasser-Öl-Emulsionen und den meisten synthetischen Hydraulik- und Schmierölen
- **Temperaturbereich:**
  Fluorkohlenstoffdichtungen:
  -29°C bis 120°C (-20°F bis 250°F)
  50 °C (122 °F) max. in Flüssigkeiten mit hohem Wassergehalt (HWCF) oder Wasser-Glykol Flüssigkeiten
- **Einstellungen Bypassventil:**
  'G-Option – 4,5±0,5 bar(d) (50±7 psi(d))
- **Anzeige Druckeinstellungen:**
  3,4±0,5 bar(d) (50±7 psi(d)) für 'G'-Option
- **Verwendete Materialien:**
  Filterkopf: Sphäroguss
  Filtertopf: Aluminium

Filterelement

- **Filterelement-Differenzdruckfestigkeit:**
  10 bar(d) (145 psi(d))
- **Aufbau des Filterelements:** anorganische Fasern, mit speziell entwickelten Harzen imprägniert und verbunden. Polyamid-Endkappen. Korrosionsgeschützter C-Stahl-Kern.

Filtergehäuse Baureihe F410

Informationen über Druckverluste

Gehäuse-Druckverlust bei Flüssigkeiten mit 0,9 spez. Dichte.
Der Gehäusedruckabfall ist direkt proportional zur spezifischen Dichte.

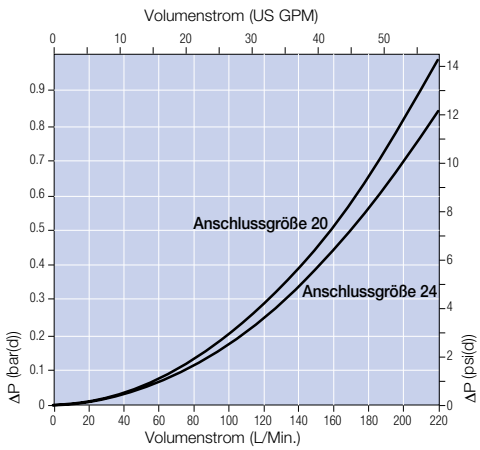

HCG300 Filterelemente –bar(d)/1000 L/Min. (psi(d)/US GPM)

Längen-Code	KN	KS	KD	KT
10	2,20 (0,12)	1,47 (0,08)	1,13 (0,06)	1,01 (0,05)
13	1,69 (0,09)	1,11 (0,06)	0,85 (0,05)	0,77 (0,04)

Zur Bestimmung des Druckabfalls den tatsächlichen Volumenstrom mit dem Faktor aus der obenstehenden Tabelle für 32 cSt (150 SUS) und 0,9 spez. Dichte multiplizieren. Für andere Flüssigkeiten diesen Wert durch Multiplikation der tatsächlichen Viskosität in cSt/32 (SUS/150) x tatsächlicher spez. Dichte/0,9 korrigieren. Anmerkung: Die Faktoren beziehen sich auf 1000 L/Min. bzw. 1 US GPM.

Beispiel ΔP-Berechnung

Gehäuse der Baureihe F410 mit einer Länge von 10" mit C20-Anschlüssen mit einem KN-Filtermedium. Betriebsbedingungen: 100 L/Min. Volumenstrom bei Verwendung einer Hydraulikflüssigkeit mit einer Viskosität von 20 cSt und einer spezifischen Dichte (SG) von 1,2.

Komplettfilter ΔP

= ΔP Gehäuse + ΔP Element
= (0,21 x 1,2/0,9) bar(d) (Gehäuse) + ((100 x 2,2/1000) x 20/32 x 1,2/0,9) bar(d) (Element)
= 0,28 bar(d) (Gehäuse) + 0,18 bar(d) (Element)
= 0,46 bar(d) (6,67 psi(d))

Maßzeichnungen

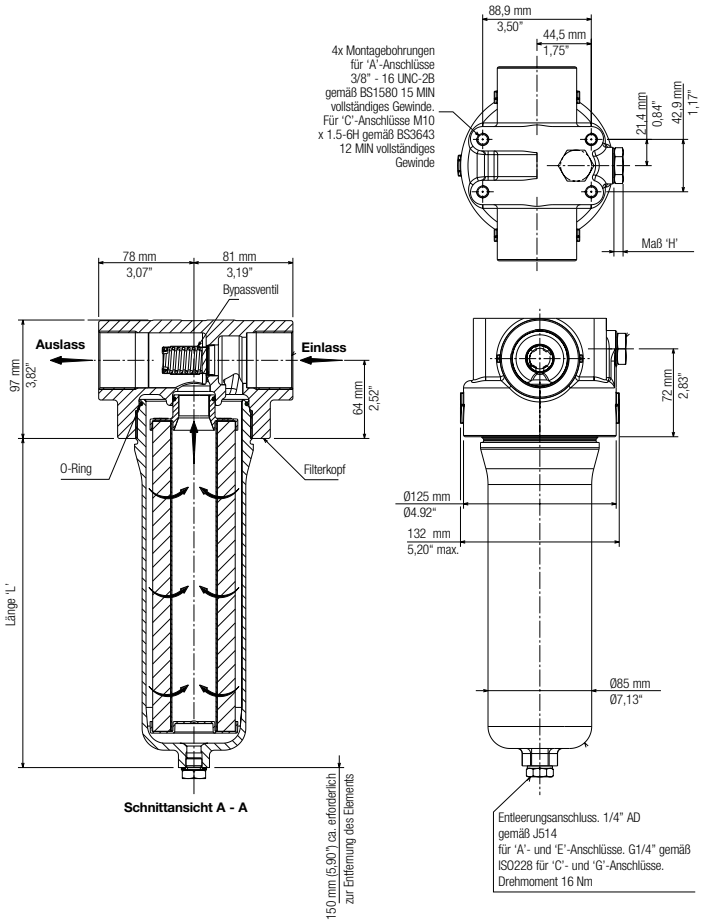

Tabelle 1: Gehäuseanschlüsse und Größen

Code	Anschlussgröße	Anschlusstyp
A20	1 ¼"	O-Ring-Phase gemäß SAE J1926
A24	1 ½"	
C20	1 ¼"	BSP-Gewinde gemäß ISO228
C24	1 ½"	

Tabelle 2: Filterelementoptionen

Code	$\beta_{x(c)} \geq 1000$ gemäß ISO 16889
KN	7
KS	12
KD	19
KT	22

Tabelle 3: Längenoptionen

Gehäuse-Code	Element-Code	Länge L*
K	10	271 mm (10,67")
T	13	339 mm (13,35")

* Nennlänge

Tabelle 4: Differenzdruckanzeigenoptionen

Code	Anzeige	Maß 'H'
0	Nicht maschinell bearbeiteter Anzeigeanschluss	-
1	Maschinell bearbeiteter Anschluss mit Versandstopfen aus Kunststoff Anzeige muss vor der Inbetriebnahme installiert werden Nur an Vertriebe lieferbar	-
B	Entlüftungsschraube und Dichtung an Stelle der Anzeige	16
C	Elektrischer Schalter – normalerweise geschlossen, automatische Rückstellung Anschluss: Deutsch DT042P	74
D	Sichtanzeige, Fenster ändert seine Farbe bei Anzeige von weiß zu rot. Automatische Rückstellung	36
U	Elektrischer Schalter Normalerweise geschlossen, automatische Rückstellung Anschluss: AMP Junior-Timer-Stecker	67

Bestellinformationen

Gehäuse Teilenummer:

HZF410 ☐ ☐ ☐ G ☐ 1X160

Tabelle 1 — Tabelle 2 — Tabelle 3 — Tabelle 4

Element Teilenummer: HCG300F ☐ ☐ Z

Tabelle 2 — Tabelle 3

Dichtung Teilenummer: G400SKZ

Pall Corporation

25 Harbor Park Drive
Port Washington, NY 11050
+1 516 484 3600 Telefon
+1 800 289 7255 gebührenfrei
(innerhalb der USA)

Dreieich - Germany
+49 6103-3070 Telefon
+49 6103-34037 Fax

Filtration. Separation. Solution.SM

Better Lives. Better Planet.SM

Besuchen Sie uns im Internet unter www.pall.com

Pall besitzt Niederlassungen und Werke in der ganzen Welt. Pall-Vertretungen in Ihrer Region finden Sie unter www.pall.com/contact.

Aufgrund der technischen Entwicklungen der hier beschriebenen Produkte, Systeme und/oder Dienstleistungen können die Daten und Verfahren ohne Vorankündigung jederzeit geändert werden. Bitte sprechen Sie Ihre Pall-Vertretung an oder sehen Sie unter www.pall.com nach, ob diese Informationen noch aktuell sind.

© Copyright 2013, Pall Corporation. Versalon, Pall und PALL sind Marken der Pall Corporation. ® bezeichnet eine in den USA eingetragene Marke. Better Lives. Better Planet und *Filtration. Separation. Solution.SM* sind Dienstleistungsmarken der Pall Corporation.

M&EF410DE Gedruckt in GB November 2013