Pall Corporation

Nouveau : Série G310

Filtres haute pression Versalon™

Série de corps de filtre G310

Caractéristiques

- Débit maximal : 120 L/mn (32 US gpm)
- Pression maximale : 250 bar (3 625 psi)
- Implantation 1”
- Sens du débit à travers l’élément filtrant : Extérieur - Intérieur

Spécifications techniques Corps de filtre

- **Pression différentielle maximale admissible**
  250 bar (3 625 psi)
- **Pression nominale de fatigue**
  0-240 bar (0-3 480 psi) selon NFPA T2.6.1 R2-2001 CAT C/90. Vérifiée par des essais à 0-280 bar (0-4 060 psi) pour 1 million de cycles. Merci de contacter Pall pour des applications présentant des pressions plus élevées ou un nombre de cycles plus important.
- **Compatibilité par rapport aux fluides :**
  Compatible avec tous les fluides à base pétrolière, les émulsions de type eau-glycol et eau-huile ainsi que la plupart des fluides hydrauliques et de lubrification synthétiques
- **Plage de températures :**
  Joints en fluorocarbone :
  De -29 ºC à 120 ºC (-20 ºF à 250 ºF)
  50 °C (122 °F) maximum pour des fluides à base aqueuse (de type émulsion et eau-glycol)
- **Réglages du clapet by-pass**
  4,5 ± 0,5 bard (65 ± 7 psid)
- **Réglages de l’indicateur :**
  3,4 ± 0,4 bard (50 ± 6 psid)
- **Matériaux :**
  Tête : Fonte GS
  Cuve : acier carbone

Élément filtrant

- **Pression d’écrasement de l’élément filtrant :**
  10 bard (145 psid)
- **Construction de l’élément filtrant :** Fibres inorganiques imprégnées et assemblées par résine époxy. Coupelles en polyamide. Âme en acier au carbone traité anticorrosion.

Pertes de charge

Pertes de charge du corps de filtre seul pour un fluide de densité 0,9 (S.G.).
Les pertes de charge du corps de filtre sont directement proportionnelles à la densité du fluide.

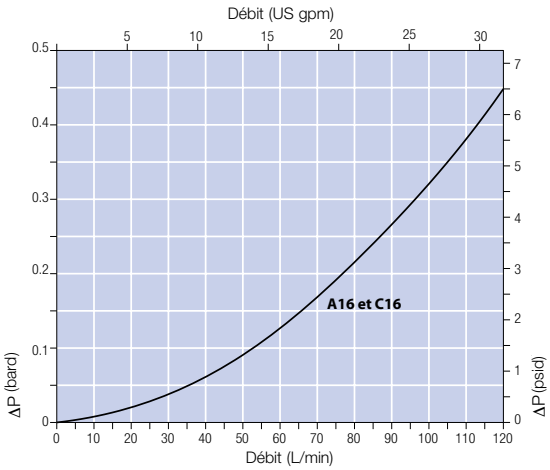

Éléments filtrants HCG300 - bard/1 000 L/mn (psid/ US gpm)

Longueur	KN	KS	KD	KT
04	5.35 (0,29)	3.48 (0,19)	2.68 (0,15)	2.43 (0,13)

Multiplier le débit par le facteur du tableau ci-dessous pour déterminer la baisse de pression avec un fluide à 32 cSt (150 SUS), 0,9 S.G. Corriger pour les autres fluides en multipliant la nouvelle viscosité en cSt/32 (SUS/150) x new S.G./0,9. Remarque : les facteurs sont indiqués pour 1 000 L/min et pour 1 US gpm.

Exemple de calcul de ΔP

Corps série G310 de 4” de long avec raccordements à brides C16 et milieu filtrant de grade KN. Conditions de fonctionnement : débit de 100 L/min avec un fluide hydraulique de viscosité 45 cSt et de densité spécifique (s.g.) 1,2.

ΔP du filtre complet

= ΔP du corps+ ΔP de l’élément
= (0,32 x 1,2/0,9) bard (corps) + ((100 x 5,35/1 000) x 45/32 x 1,2/0,9) bard (élément)
= 0,427 bard (corps) + 1,0 bard (élément)
= 1,43 bard (20,70 psid)

Schémas simplifiés

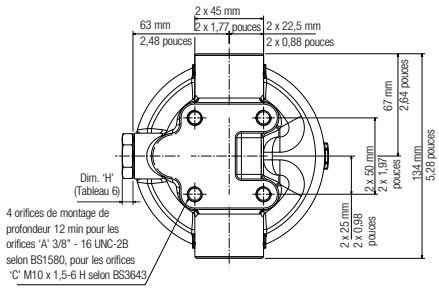

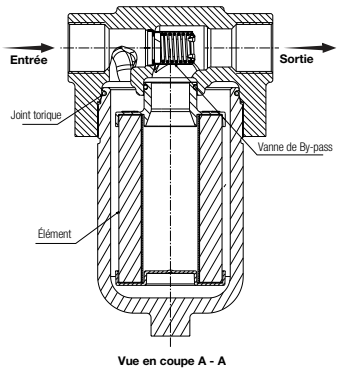

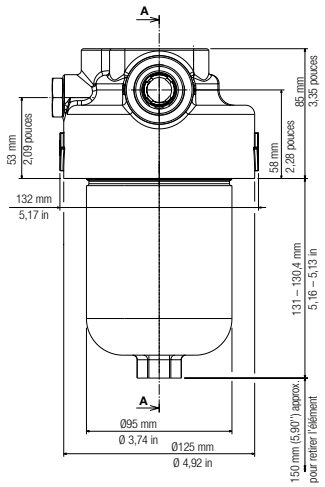

Tableau 1 : Types de style d'implantation

Code	Style implantation
C	Taraudages BSP selon ISO228
A	Taraudages droits et joint torique supérieur à SAE J1926

Tableau 2 : Types d'éléments filtrants

Code	$\beta_{x(c)} \geq 1000$ basé sur la norme ISO 16889
KN	7
KS	12
KD	19
KT	22

Tableau 3 : Options de longueur

Code du corps	Code de l'élément	Longueur (in)*
R	4	100,2 (3,95 in)

* Longueur nominale

Tableau 4 : Indicateurs de colmatage

Code	Indicateur	Dim. 'H'
0	Orifice non taraudé de l'indicateur	-
1	Orifice taraudé avec bouchon en plastique pour le transport L'indicateur doit être monté avant la mise en service Disponible uniquement pour les distributeurs	-
B	Bouchon de purge et joint au lieu de l'indicateur	16
C	Interrupteur électrique – normalement fermé, remise à zéro automatique Branchement : Deutsch DT042P	74
D	Indicateur optique, l'indicateur passe du blanc au rouge suivant l'état. Remise à zéro automatique	36
U	Interrupteur électrique normalement fermé, remise à zéro automatique Branchement : connecteur AMP junior timer	67

Codification de commande

Référence du corps

HZG310 ☐ 16 ☐ ☐ G ☐ 1X160

Tableau 1 — Tableau 2 — Tableau 3 — Tableau 4

Référence de l'élément : HCG300F ☐ ☐ Z

Tableau 2 — Tableau 3

Référence du kit joint d'étanchéité : G300SKZ

Pall Corporation

25 Harbor Park Drive
Port Washington, NY 11050
+33 1 30 61 32 21 Téléphone
+1 800 289 7255 Appel gratuit

St Germain en Laye – FR
+33 (0)1 30 61 38 00 Téléphone
+44 (0)1 30 61 39 46 Fax

Filtration. Separation. Solution.SM

Better Lives. Better Planet.SM

Visitez notre site à l'adresse www.pall.com

Pall Corporation a des bureaux et des usines partout dans le monde. Pour trouver le représentant Pall de votre région, rendez-vous sur le site : www.pall.com/contact

En raison des évolutions technologiques liées aux produits, systèmes et/ou services décrits ici, les données et procédures sont susceptibles d'être modifiées sans avis préalable. Veuillez contacter votre représentant Pall ou consulter le site www.pall.com pour vérifier que les informations sont toujours en vigueur.

© Copyright 2013, Pall Corporation. Versalon, Pall, et PALL sont des marques de Pall Corporation. ® indique une marque déposée enregistrée aux États-Unis. Better Lives. Better Planet et *Filtration. Separation. Solution.SM* sont des marques de service de Pall Corporation.

M&EG310FR Imprimé au Royaume-Uni Novembre 2013