Pall Corporation

# Nouveau : Série G410

## Filtres haute pression Versalon™

### Caractéristiques

- Débit maximal : 250 L/mn (66 US gpm)
- Pression maximale : 420 bar (6 090 psi)
- Implantations 1" et 1¼"
- Sens du débit à travers l'élément filtrant : Extérieur - Intérieur

### Spécifications techniques Corps de filtre

- **Pression différentielle maximale admissible**
  420 bar (6 090 psi)
- **Pression nominale de fatigue**
  0-240 bar (0-3 480 psi) selon NFPA T2.06.01R2-2001 CAT C/90. Vérifiée par des essais à 0-280 bar (0-4 060 psi) pour 1 million de cycles. Merci de contacter Pall pour des applications présentant des pressions plus élevées et un nombre de cycles moins important.
- **Compatibilité par rapport aux fluides :**
  Compatible avec tous les fluides à base pétrolière, les émulsions de type eau-glycol et eau-huile ainsi que la plupart des fluides hydrauliques et de lubrification synthétiques
- **Plage de températures :**
  Joints en fluorocarbone :
  -de 29 °C à 120 °C (-20 °F à 250 °F), 50 °C (122 °F) maximum pour des fluides à base aqueuse (de type émulsion et eau-glycol)
- **Réglages du clapet by-pass**
  4,5 ± 0,5 bard (60 ± 7 psid)
- **Réglages de l'indicateur :**
  3,4 ± 0,4 bard (50 ± 6 psid)
- **Matériaux :**
  Tête : Fonte GS
  Cuve : acier carbone

### Élément filtrant

- **Pression d'écrasement de l'élément filtrant :**
  10 bard (145 psid)
- **Construction de l'élément filtrant :** Fibres inorganiques imprégnées et assemblées par résine époxy. Coupelles en polyamide. Âme en acier au carbone traité anticorrosion.

Série de corps de filtre G410

### Pertes de charge

**Pertes de charge du corps de filtre seul pour un fluide de densité 0,9 (S.G.).**
Les pertes de charge du corps de filtre sont directement proportionnelles à la densité du fluide.

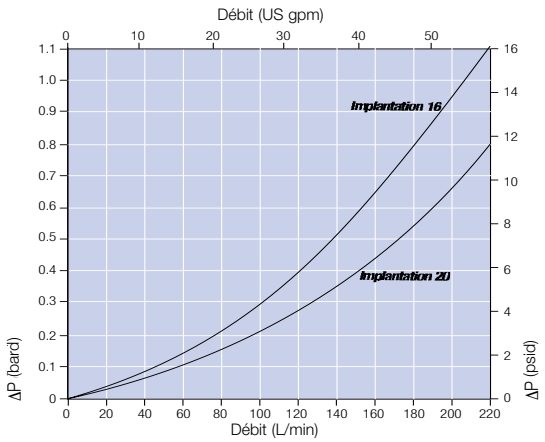


### Éléments filtrants HCG300 – bard/1 000 L/mn (psid/US gpm)

| Longueur | KN | KS | KD | KT |
|---|---|---|---|---|
| 08 | 2.75 (0,15) | 1.83 (0,10) | 1.41 (0,08) | 1.26 (0,07) |
| 10 | 2.20 (0,12) | 1.47 (0,08) | 1.13 (0,06) | 1.01 (0,05) |

Multiplier le débit par le facteur du tableau ci-dessous pour déterminer la baisse de pression avec un fluide à 32 cSt (150 SUS), 0,9 S.G. Corriger pour les autres fluides en multipliant la nouvelle viscosité en cSt/32 (SUS/150) x new S.G./0,9. Remarque : les facteurs sont indiqués pour 1 000 L/min et pour 1 US gpm.

### Exemple de calcul de ΔP

Corps série G410 de 8" de long avec raccordements à brides C20 et milieu filtrant de grade KN. Conditions de fonctionnement : débit de 100 L/min avec un fluide hydraulique de viscosité 45 cSt et de densité spécifique (s.g.) 1,2.

**ΔP du filtre complet**
= ΔP du corps + ΔP de l'élément
= (0,22 x 1,2/0,9) bard (corps) + ((100 X 2,75/1 000) X 45/32 X 1,2/0,9) bard (élément)
= 0,29 bard (corps) + 0,51 bard (élément)
**= 0,81 bard (11,8 psid)**

## Schémas simplifiés

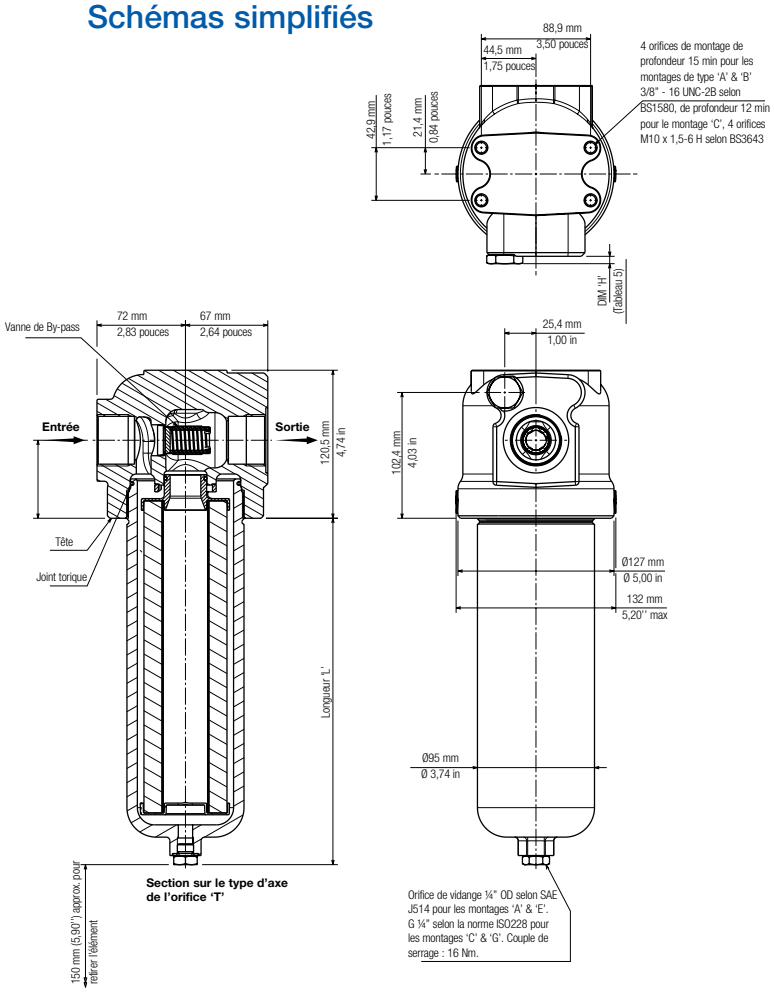


### Tableau 1 : Types de style d'implantation

| Code | Implantation | Style implantation |
|---|---|---|
| A16 | 1" | Taraudages droits et joint torique supérieur selon SAE J192619 |
| A20 | 1 ¼" | |
| C16 | 1" | Taraudages BSP selon ISO228 |
| C20 | 1 ¼" | |

### Tableau 2 : Types d'éléments filtrants

| Code | $\beta_{x(c)} \geq 1000$ basé sur la norme ISO 16889 |
|---|---|
| KN | 7 |
| KS | 12 |
| KD | 19 |
| KT | 22 |

### Tableau 3 : Options de longueur

| Code | Code de la longueur de l'élément | Dim 'L'* |
|---|---|---|
| S | 8 | 230,3 mm (9,07 in) |
| K | 10 | 282,0 mm (11,10 in) |

* Longueur normale

### Tableau 4 : Indicateurs de colmatage

| Code | Indicateur | Dim. 'H' |
|---|---|---|
| 0 | Orifice non taraudé de l'indicateur | - |
| 1 | Orifice taraudé avec bouchon en plastique pour le transport<br>L'indicateur doit être monté avant la mise en service<br>Disponible uniquement pour les distributeurs | - |
| B | Bouchon de purge et joint au lieu de l'indicateur | 16 |
| C | Interrupteur électrique – normalement fermé, remise à zéro automatique<br>Branchement : Deutsch DT042P | 74 |
| D | Indicateur optique, l'indicateur passe du blanc au rouge suivant l'état. Remise à zéro automatique | 36 |
| U | Interrupteur électrique normalement fermé, remise à zéro automatique<br>Branchement : connecteur AMP junior timer | 67 |

# Codification de commande

## Référence du corps

**HZG410 ☐ ☐ ☐ G ☐ X160**

Tableau 1 Tableau 2 Tableau 3 Tableau 4

## Référence de l'élément : HCG300F ☐ ☐ Z

Tableau 2 Tableau 3

## Référence du kit d'étanchéité : G400SKZ


Pall Corporation

25 Harbor Park Drive
Port Washington, NY 11050
+33 1 30 61 32 21 Téléphone
+1 800 289 7255 Appel gratuit

St Germain en Laye – FR
+33 (0)1 30 61 38 00 Téléphone
+44 (0)1 30 61 39 46 Fax


*Filtration. Separation. Solution.SM*

Better Lives. Better Planet.SM

**Visitez notre site à l'adresse www.pall.com**

Pall Corporation a des bureaux et des usines partout dans le monde. Pour trouver le représentant Pall de votre région, rendez-vous sur le site : www.pall.com/contact

En raison des évolutions technologiques liées aux produits, systèmes et/ou services décrits ici, les données et procédures sont susceptibles d'être modifiées sans avis préalable. Veuillez contacter votre représentant Pall ou consulter le site www.pall.com pour vérifier que les informations sont toujours en vigueur.


© Copyright 2013, Pall Corporation. Versalon, Pall, et PALL sont des marques de Pall Corporation. ® indique une marque déposée enregistrée aux États-Unis. Better Lives. Better Planet et *Filtration. Separation. Solution.SM* sont des marques de service de Pall Corporation.



M&EG410FR Imprimé au Royaume-Uni Novembre 2013