ウルチプリーツSRT用
PFU22/42 ポータブルろ過ユニット

鉱油系/合成系の潤滑油・作動油、石油系流体用

■特 長

- ●コンパクトで、持ち運び可能なユニット
- ●低騒音
- ●フィルター交換が容易
- ●処理流量　：20 L/min (PFU22)、40 L/min (PFU42)
- ●吐出圧　：1.0 MPa（最大）
- ●入口接続　：3/4" BSP ISO 228（雌ネジ）
- ●出口接続　：1" BSP ISO 228（雌ネジ）

■仕 様

消費電力	0.37 kW (PFU22)、0.75 kW (PFU42)
電源	単相/230 V/50 Hzまたは3相/380 V/50 Hz
操作盤	オン / オフ スイッチ
乾燥質量	約16 kg (PFU22)、約23 kg (PFU42)
粘度範囲	10 ～ 320 mm²/s (cSt)
温度範囲	-10 ℃ ～ 70 ℃
最大吐出圧	1.0 MPa
最大許容負圧（入口）	10 kPa
材質	アルミニウム、鋼鉄、NBRおよびFKM（シール）
フィルター破裂圧	1.0 MPa

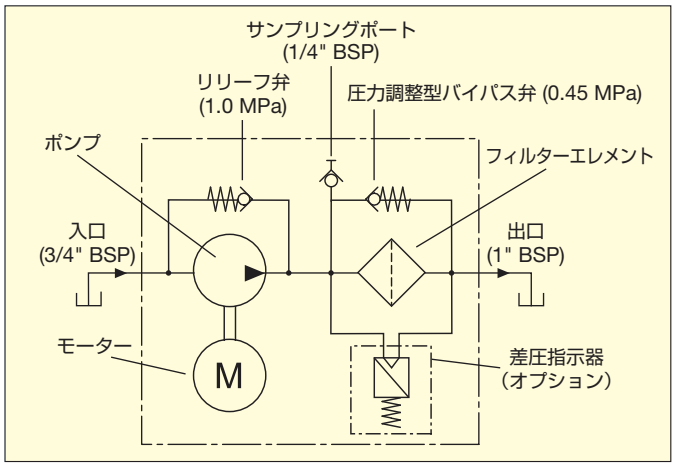

■ウルチプリーツSRTエレメントの構造

- ●エポキシ樹脂含浸無機ファイバーメディア
- ●樹脂製エンドキャップ
- ●静電気防止材料使用

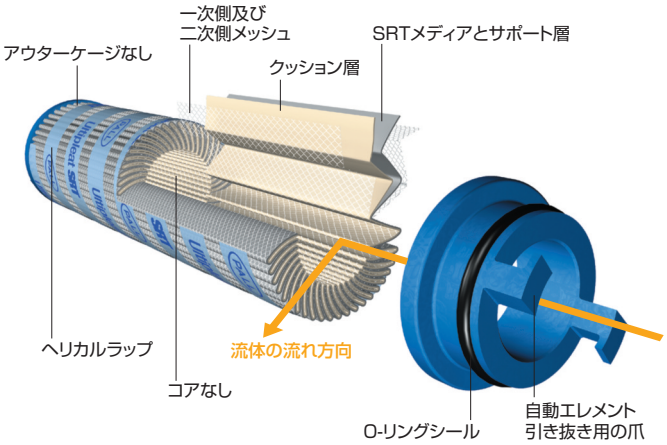

■フィルターエレメントの圧力損失

下の表に示した圧力損失係数（動粘度32 mm²/s、密度0.9 g/cm³の流体の場合）に流量を乗じることでエレメントの圧力損失が計算できます。ご使用になる流体の動粘度や密度が異なる場合は以下の式に従って計算してください。

$$\text{流量} \times \text{圧力損失係数} \times \frac{\text{使用流体動粘度 mm}^2\text{/s}}{32} \times \frac{\text{使用流体密度 g/cm}^3}{0.9}$$

圧力損失係数 （kPa / L/min）

メディアグレード	AZ	AP	AN	AS	AT
圧力損失係数	0.993	0.421	0.283	0.176	0.133

ウルチプリーツSRT用 PFU22/42 ポータブルろ過ユニット

■ 外形図

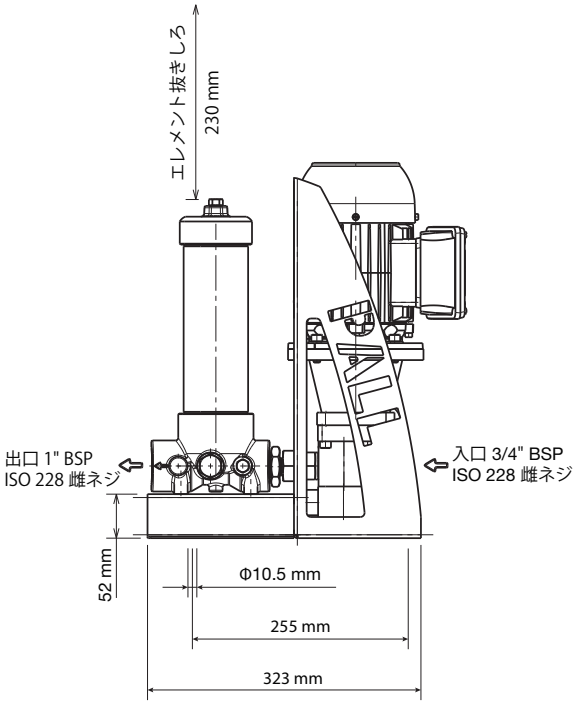

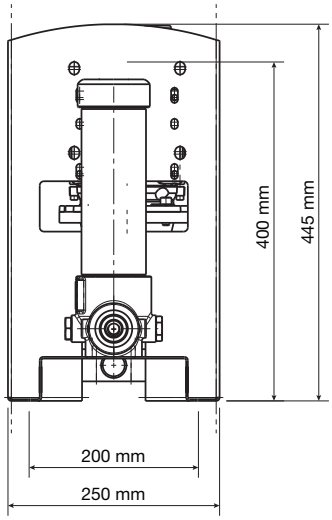

■ 製品型式

ろ過ユニット型式 ：

FAPFU □ □ 08

表1　表2

フィルターエレメント型式 ：

UE219 □ 08Z

表3

差圧指示器型式：

RCA219DZ091Z（目視式）

（オプション）：

RCA218MZ091Z（電気式）

表１．処理流量（最大）

コード	流量
22	20 L/min
42	40 L/min

表２．電源仕様

コード	電源仕様
R3	3相/380 V/50 Hz
R5	単相/230 V/50 Hz

表３．フィルターエレメント

コード	ろ過精度（βx(c)≧1000）ISO 16889準拠	CST評価*
AZ	3 µm(c)	ISO 08/04/01
AP	5 µm(c)	ISO 12/07/02
AN	7 µm(c)	ISO 15/11/04
AS	12 µm(c)	ISO 16/13/04
AT	22 µm(c)	ISO 17/15/08

＊1：SAE ARP4205に準拠した流量脈動試験（CST）で評価した達成可能なフィルター2次側清浄度

【注意】

本製品はフィルターエレメントも差圧指示器もセットされない状態で出荷されます。ご使用の際には、フィルターエレメントをセットし、差圧指示器を設置するかポートを密栓して下さい。

■ 圧力機器指令

本製品は圧力機器指令97/23/ECに従って評価され、SEPに分類されています。
この指令の規定に基づき、本製品はグループ2の流体での使用にのみ適している事を宣言します。

PALL 日本ポール株式会社

メカトロニクス事業部
〒163-1325　東京都新宿区西新宿 6-5-1
TEL.03（6901）5790
FAX.03（5322）2128

本カタログに記載されているデータは特定条件下で得られた代表値です。本カタログに記載された情報により得られる結果並びに本製品の安全性に付いては保証するものではありません。
本製品をご使用になる前に、本製品が使用目的に対して適正かつ安全であることをご確認ください。なお、本カタログに記載されている内容は予告無しに変更される場合がございます。

11/2015初版