鉱油系作動油および合成油用

PFUシリーズ
ポータブル・ろ過ユニット

持運び可能、最大流量：13 L/min

ポータブル・ろ過ユニット PFUシリーズは高性能のウルチプリーツフィルターを組み込んだろ過ユニットで、小型ながらも13L/min程度の処理流量が得られます。
持ち運びも容易なサイズ／重量で、これまで高性能浄油装置を取り付けられなかった小型タンクにも簡単にご使用頂くことが可能です。
また、新油の給油ユニットとしてご使用頂くにも最適な作りとなっています。

■ 仕 様

消費電力	0.25 kW
電源	単相, 230 V, 50 Hz
操作盤	On / Off スイッチ
概算乾燥重量	15.75 kg
流体適合性	フッ素系シール仕様 鉱油および合成油
粘度範囲	10 - 320 mm^2/s
温度範囲	−10〜70℃
出口最高圧	1.0 MPa
入口最低負圧	40 kPa
フィルター破裂圧	1.0 MPa
ハウジング材質	アルミニウム、鋼
エレメント材質	エポキシ樹脂含浸無機ファイバー 樹脂製エンドキャップ 帯電防止材料使用

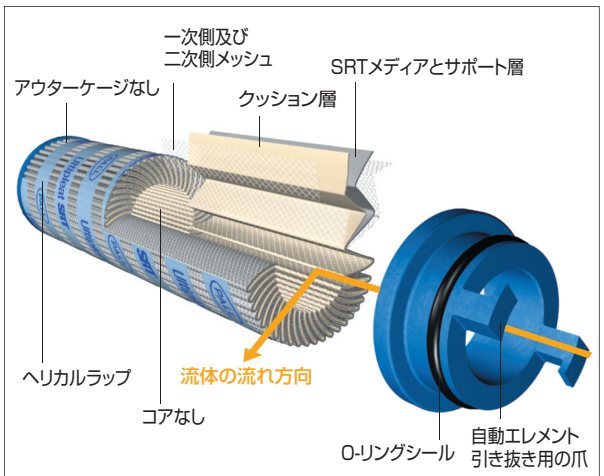

（注）ウルチプリーツはポール社の登録商標です。（商標登録第3300773号）

■ ろ過ユニット回路図

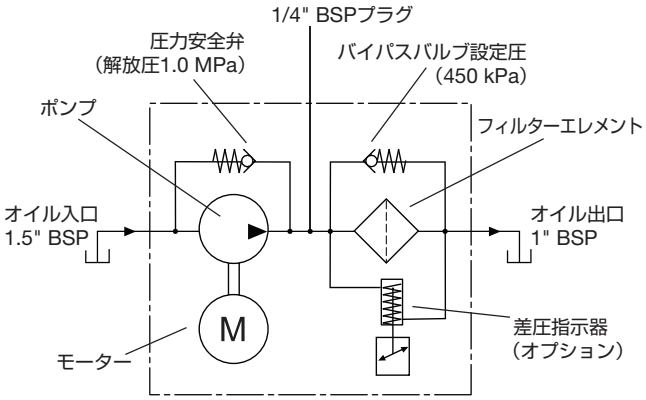

お問い合わせ 詳しい内容につきましてご質問がありましたら、下記までお問い合わせください。

【プロセステクノロジーズ事業部】TEL.03-6901-5780